Promat

Plafond coupe-feu suspendu, indépendant PROMATECT®-100X

EI 120
(a ← b)
RF 1

120.70

Preuve

	N° AEAI		
EI 120	32028	RF1	2x 20 mm

ETA 20-0932

Les avantages en un coup d'œil

- Revêtements fins et peu encombrants
- Passages et encastrements
- Utilisation en intérieur et en extérieur semi-exposé

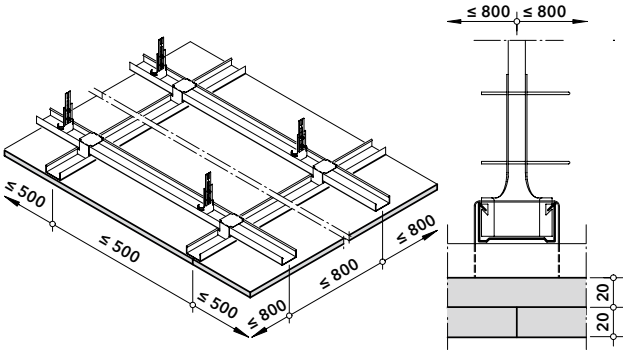

Remarques générales

Ce plafond suspendu est réalisé avec des panneaux PROMATECT®-100X spécialement fabriqués pour la Suisse.

Les passages de tuyaux et de câbles, ainsi que l'installation de lampes encastrées et de trappes d'inspection sont prouvées.

Pour préparer les traitements de surface, les joints des panneaux doivent être enduits avec le mastic de Promat® et renforcés avec des bandes de tissu disponibles dans le commerce.

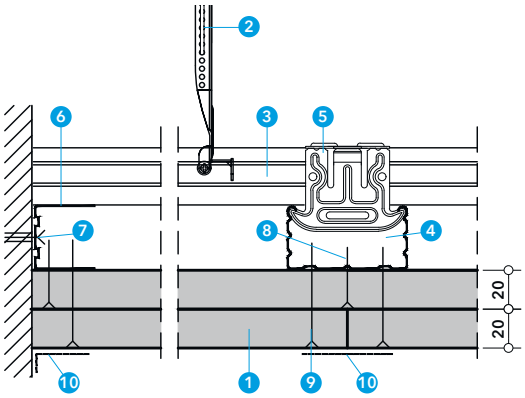

Détail A

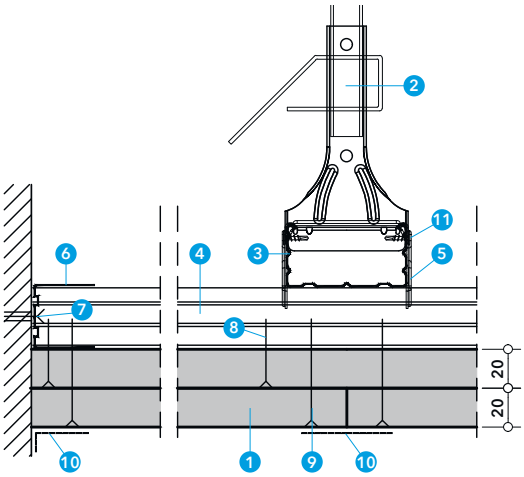

Détail B

Détail A et B

Les suspensions sont fixées au plafond massif à l'aide de fixations appropriées.
Les joints des panneaux de la couche supérieure doivent toujours être placés sous les profilés de plafond. La première couche de PROMATECT®-100X est fixée directement dans les profilés à l'aide de vis Promat®.
La deuxième couche de panneaux est fixée directement dans les profilés avec un décalage d'au moins une distance entre les profilés (longitudinale + transversale).

Les joints des panneaux de la couche inférieure doivent être enduits de mastic de Promat®. Les joints doivent être armés avec des renforts disponibles dans le commerce.
Pour obtenir une belle surface, nous recommandons un traitement complet traitement de surface avec Promat®.

1. **Plaque coupe-feu PROMATECT®-100X, é = 2x 20 mm**
2. **Suspension, entraxe ≤ 750 mm**
   Nonius, bande de fer perforée ou suspension rapide
3. **Profilé supérieur de plafond CD 60/27, entraxe ≤ 800 mm**
4. **Profilé inférieur de plafond CD 60/27, entraxe ≤ 500 mm**
5. **Raccord en croix pour profil de plafond CD CD60/27**
6. **Profilé périphérique UD27**
7. **Fixation périphérique Vis ≥ M10, l ≥ 45 mm, entraxe ≤ 500 mm**
8. **Vis Promat® 4624, 3.5 × 55 pour profil CD, entraxe ≈ 170 mm**
9. **Vis Promat® 4624, 3.5 × 35 pour profil CD, entraxe ≈ 510 mm**
10. **Enduit de rebouchage**
    Vis et bord — **Promat®-Filler PRO ou Promat®-Ready Mix PRO**
    Joint et surface — **Promat®-Filler PRO ou Promat®-Ready Mix PRO avec renforcement des joints**
11. **Vis Promat® 4624, 3.5 x 25**

Plafond coupe-feu suspendu, indépendant PROMATECT®-100X

EI 120 (a ← b) RF 1

120.70

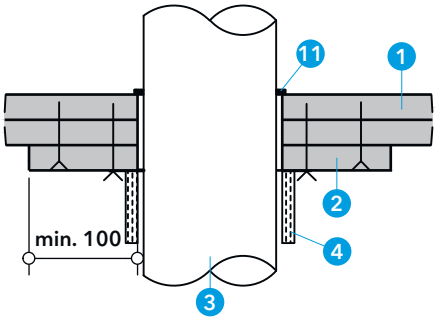

Détail C

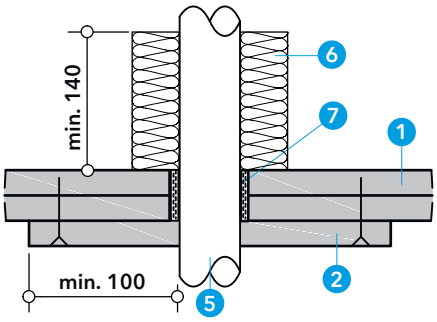

Détail D

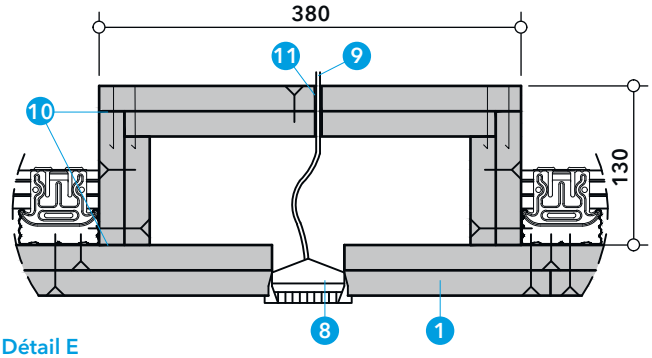

Détail E

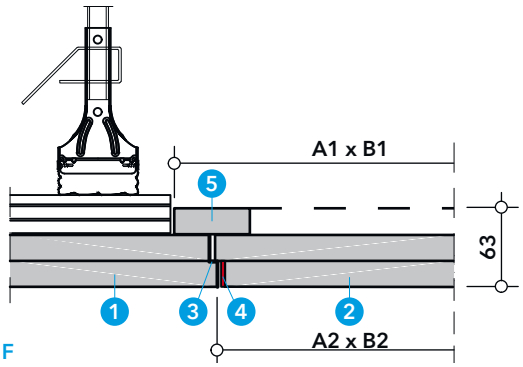

Détail F

Détail C, D et E

Les passages d'installations n'ont aucune influence sur la résistance au feu.
Pour les passages de tuyaux, il faut poser un doublage de 20 mm PROMATECT®-100X en dessous du plafond

- Les tuyaux inflammables doivent être obturés sous le plafond avec la manchette coupe-feu PROMASTOP®-FC.
- Les tuyaux incombustibles sont obturés avec PROMASTOP®-W à l'intérieur du plafond. Au-dessus du plafond, le tuyau doit être isolé avec de la laine minérale.
- Les câbles individuels sont obturés avec du mastic de Promat.

1. Plaque coupe-feu PROMATECT®-100X, é = 2x 20 mm
2. Doublage PROMATECT®-100X, é = 20 mm
3. Tuyau inflammable, PP ou PE, Ø ≤ 110 mm
4. Manchette coupe-feu PROMASTOP®-FC6
5. Tuyau incombustible, acier, Ø ≤ 42 mm
6. Isolation en laine de roche, 100 kg/m³, é ≥ 30 mm, l ≥ 140 mm
7. PROMASTOP®-W
8. Luminaire encastré
9. Câble
10. Adhésif K84 - Promat®
11. PROMASEAL®-A ou PROMASEAL®-Mastic

Détail F

Pour les révisions dans le vide de plafond, une trappe d'inspection est prouvée.

1. Plaque coupe-feu PROMATECT®-100X, é = 2x 20 mm
2. Trappe d'inspection pour plafonds composée de
   3. Cadre de montage
   4. PROMASEAL®-PL
   5. Doublage en PROMATECT®-100X, é = 20 mm

Intérieure mm	Extérieure A1 x B1 mm	Découpe A2 x B2 mm
300 x 300	350 x 350	310 x 310
600 x 400	650 x 450	610 x 410

Trappe d'inspection pour plafonds PROMATECT®-100X

EI 120
(a ← b)
RF 1

120.70

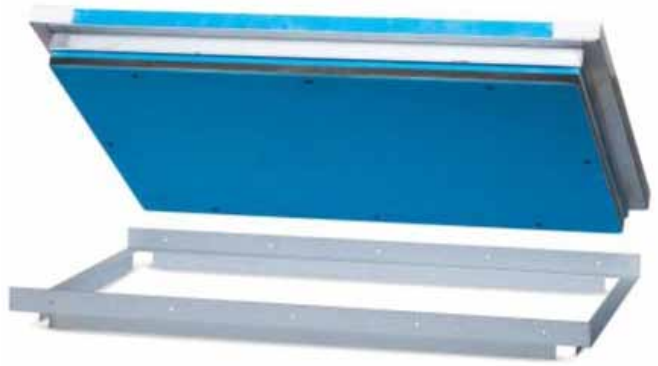

DESCRIPTION

La trappe d'inspection verrouillable EI 120 et le cadre de montage ont un cadre périphérique en profilés métalliques.

Un doublage de 50x20 mm en PROMATECT®-100X est fixé sur la trappe d'inspection.
Le remplissage, d'une épaisseur nominale de 40 mm, est constitué d'une double couche de PROMATECT®-100X d'un poids nominal de 17 kg/m^2 , fixée sur la face inférieure du cadre de délimitation.
Le PROMASEAL-PL est fixé sur le pourtour pour assurer l'étanchéité.

APPLICATION

La trappe d'inspection est utilisée dans les plafonds suspendus coupe-feu pour permettre l'inspection de l'espace vide et du plafond situé au-dessus.

MONTAGE

Le cadre de montage est fixé à la structure métallique à l'aide de vis.
Les bords et les têtes de vis doivent être remplis de mastic à plâtre Promat-Filler PRO ou Promat-Ready Mix PRO.

CONDITIONNEMENT et STOCKAGE

1 pièce par paquet. Conserver dans un endroit frais et sec.

CONSIGNES DE SÉCURITÉ

Voir les fiches de données de sécurité pour les différents composants.

DIMENSIONS

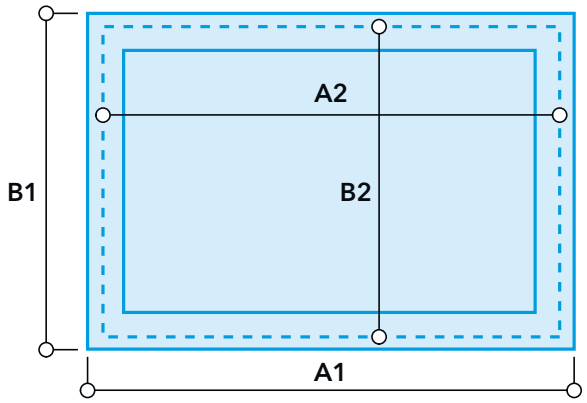

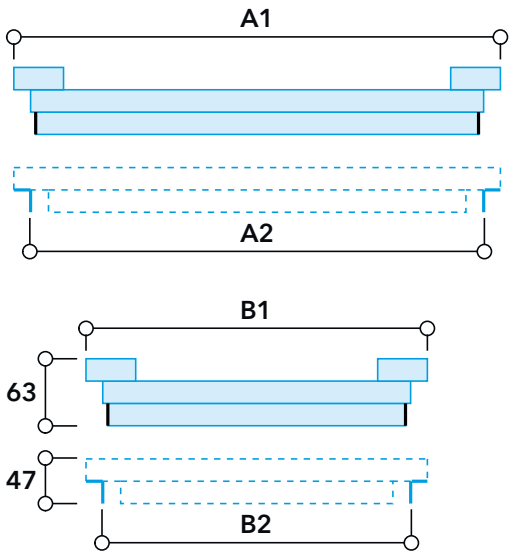

Intérieure mm	Extérieure A1 x B1 mm	Découpe A2 x B2 mm	Épaisseur mm
300 x 300	350 x 350	310 x 310	63
600 x 400	650 x 450	610 x 410	63